# XSTRIP TUNING WHITE IP20

Art. ST56020TWCRI90

## RO - INSTRUCȚIUNI DE MONTAJ ŞI SECURITATE

**Citiți instrucțiunile cu atenție și păstrați-le pentru operațiuni de întreținere.**

### ATENȚIE!

1. Se recomandă a se utiliza pentru montare alimentatoare LED la tensiune constantă marca FLASH.
2. Vă recomandăm ca instalarea sa fie efectuată de către un tehnician specializat.
3. Benzile cu LED-uri din aceste serii pot fi instalate numai în interior.
4. Nu instalați benzile cu LED-uri în zone umede.
5. Atenție nu se poate călca pe benzile cu LED-uri.
6. Deoarece banda cu LED-uri generează o cantitate importantă de căldură spațiul din apropierea zonei de montaj trebuie să permită disiparea acesteia.
7. În cazul în care se montează o bandă cu LED-uri într-un spațiu îngust (de exemplu o scafă de mici dimensiuni), este obligatorie utilizarea accesoriului tip profil de aluminiu pentru răcire.
8. Nu se montează două sau mai multe benzii cu LED-uri alăturate, pentru că în această situație procesul de răcire este împiedicat și se ajunge la arderea LED-urilor.
9. Pentru a asigura buna aderență a benzii cu LED-uri curățați bine suprafața de montaj.
10. Verificați dacă această suprafață este adecvată montajului cu banda bi-adezivă.
11. Nu instalați banda cu LED-uri direct pe suprafețe inflamabile (lemn, plastic, etc.).

### INSTRUCȚIUNI DE MONTAJ

a. Dimensiunea benzii cu LED-uri poate fi ajustată în funcție de lungimea dorită, conform marcajelor existente și schemelor de tăiere (fig. 1).
b. Lipiți firele de alimentare la locul indicat pe bandă (fig. 2).
c. Realizați izolarea punctelor de alimentare cu ajutorul unui manșon termocontractabil (nu se livrează împreuna cu banda cu LED-uri), (fig. 3).
d. Fixarea benzii cu LED-uri se realizează cu ajutorul benzii dublu adezive de pe spatele acesteia. Atenție nu curbați excesiv banda (>30°). De asemenea nu răsuciți banda. Pentru montaj în situațiile menționate utilizați accesoriile speciale de conexiune (fig. 4).
e. Apăsați doar vertical până la lipire, utilizând o cârpă moale, uscată și curată când presați banda pentru fixare (fig. 5).
f. Activați sistemul de control pentru temperatura de culoare în funcție de tipul de controler utilizat și verificați schimbarea temperaturii de culoare la banda cu LED-uri.

## EN - MOUNTING AND SAFETY INSTRUCTIONS

**Read carefully the instructions and keep them for maintenance operations.**

### WARNINGS!

1. We recommend to use the LED constant voltage power supply, FLASH model.
2. We recommend that the installation to be made by a specialized technician.
3. The LED strips from these series can be installed only in the interior.
4. Do not install the LED strip in humid areas.
5. Attention it is not possible to step on the LED strips.
6. Because the LED strip dissipate an important amount of heat the space surrounding the strip must allow it dissipation.
7. When a LED strip it is mounting in a small space (for example a small groove), it is compulsory to use the aluminum profile for cooling.
8. It is forbidden to mount two or more LED strips side by side, because in this situation the cooling process is not possible, and the LEDs are burnt.
9. In order to ensure the good adherence of the strip, clean well the mounting surface before mounting.
10. Also verify if this surface is suitable for the bi-adhesive tape.
11. Do not install the LED strip directly on the inflammable surfaces (wood, plastic, etc.).

### MOUNTING INSTRUCTIONS
### SURFACE MOUNTING

a. The dimension of the strip can be adjusted at the desired length, according to the marks and cutting diagrams (fig. 1).
b. Stick the supply wires to the place shown on tape (fig. 2).
c. Realize the isolation of the power supply points with a shrinkable sleeve (not supplied with LED strip), (fig. 3).
d. Fix the LED strip using the double-sided adhesive belt from the back of the strip. Be careful not to curve excessively the LED strip (>30°). Also do not twist the strip. For mounting in the above situations use the specialized accessories (fig. 4).
e. Press only down until the solder, using a soft, dry and clean napkin when press for fixing the strip (fig. 5).
f. Activate the color temperature control system according to the type of controller used and check the color temperature change on the LED strip.

## IT - INSTRUZIONI DI MONTAGGIO E SICURENZZA

**Leggere attentamente le instruzioni e conservarle per la manutenzione.**

### ATTENZIONE!

1. Si raccomanda l’uso di un alimentatore LED a tensione costante, modello FLASH.
2. Si raccomanda l’installazione da parte di un tecnico specializzato.
3. Le strisce a LED di questa serie possono essere installate solamente in interni.
4. Non installate le strisce flessibili LED in zone umide.
5. Attenzione le strisce fessibili a LED non sono calpestabili.
6. Dato che la striscia LED genera una quantita significativa di calore, la posizione di installazione deve garantire la dissipazione del calore.
7. Nel caso di montaggio in uno spazio ristretto (picoli scafali per esempio), deve essere utilizzato un profilo di alluminio per rafreddamento.
8. Non installare due o piu strisce adiacenti, perche in questa situazione il rafreddamento non è possibile, e di conseguenza i LED possono bruciarsi.
9. Pulite la parte dove andrete ad applicare la striscia LED.
10. Verificate che la superficie sia adatta per il biadesivo in dotazione.
11. Non installare la striscia LED direttamente su parti in˚ammabili (legno, plastica, etc.).

### INSTRUZZIONI DI MONTAGGIO

a. La striscia a LED può essere sezionata alla lunghezza che si desidera ottenere, il sezionamento va eseguito in conformità con il marcatore stampato sulla striscia e schemi di taglio (fig. 1).
b. Saldare i fili di alimentazione nella posizione indicata sulla striscia (fig. 2).
c. Isolare i cavi di collegamento all’alimentazione con l’aiuto di un canotto termocontraibile (non compreso), (fig. 3).
d. La striscia si fissa tramite il biadesivo presente nel suo retro. Attenzione non curvate eccessivamente la striscia (>30°). Non torcere la striscia. Per il fissaggio della striscia, nei casi previsi utilizzare gli accessori speciali di collegamento (fig. 4).
e. L’incollaggio deve avvenire tramite una pressione verticale. Utilizzare un panno morbido, asciutto e pulito quando premete la striscia per fissaggio (fig. 5).
f. Attiva il sistema di controllo della temperatura del colore in base al tipo di controller utilizzato e controlla la variazione della temperatura del colore sulla striscia LED.

## FR - INSTRUCTIONS DE MONTAGE ET DE SECURITE

**Lisez attentivement les instructions et gardez-les pour les opérations d’entretien.**

### ATTENTION!

1. Il est recommandé d'utiliser les alimentations LED à tension constante de marque FLASH pour l'installation.
2. Nous recommandons que l'installation soit effectuée par un technicien qualifié.
3. Les bandes LED de ces séries ne peuvent être installées qu'à l'intérieur.
4. N'installez pas de bandes LED dans des zones humides.
5. Veillez à ne pas marcher sur les bandes LED.
6. Comme la bande LED génère une quantité importante de chaleur, l'espace près de la zone de montage doit lui permettre de se dissiper.
7. Si une bande LED est montée dans un espace étroit (par exemple un petit échafaudage), il est obligatoire d'utiliser l'accessoire de type profilé en aluminium pour le refroidissement.
8. N'installez pas deux bandes LED adjacentes ou plus, car dans cette situation, le processus de refroidissement est empêché et les LED brûlent.
9. Pour assurer une bonne adhérence de la bande LED, nettoyez soigneusement la surface de montage.
10. Vérifiez que cette surface est adaptée au montage avec du ruban adhésif double face.
11. N'installez pas la bande LED directement sur des surfaces inflammables (bois, plastique, etc.).

### INSTRUCTIONS DE MONTAGE

a. La taille de la bande LED peut être ajustée en fonction de la longueur souhaitée, en fonction des marquages et schémas de découpe existants (fig. 1).
b. Collez les cordons d'alimentation à l'endroit indiqué sur la bande (fig. 2).
c. Isolez les points d'alimentation avec un manchon thermorétractable (ce n'est pas fourni avec la bande LED), (fig. 3).
d. La fixation de la bande LED se fait à l'aide du double ruban adhésif au dos. Veillez à ne pas plier excessivement la bande (> 30°). De plus, ne tordez pas la bande. Utilisez les accessoires de connexion spéciaux pour l'installation dans ces situations (fig. 4).
e. Appuyez uniquement verticalement jusqu'à ce qu'il colle, en utilisant un chiffon doux, sec et propre lorsque vous appuyez sur le ruban pour la fixation (fig. 5).
f. Activez le système de contrôle de la température de couleur en fonction du type de contrôleur utilisé et vérifiez le changement de température de couleur sur la bande LED.

## DE - EINBAU- UND SICHERHEITSHINWEISE

**Lesen Sie bitte die Anweisungen sorgfältig durch und bewahren Sie sie zur Durchführung der Wartungsarbeiten auf.**

### VORSICHT!

1. Es wird empfohlen, für die Installation die LED-Netzteile der Marke FLASH mit konstanter Spannung zu verwenden.
2. Wir empfehlen, die Installation von einem qualifizierten Techniker durchführen zu lassen.
3. Die LED-Streifen dieser Serie können nur in Innenräumen installiert werden.
4. Installieren Sie keine LED-Streifen in feuchten Bereichen.
5. Achten Sie darauf, nicht auf die LED-Streifen zu treten.
6. Da der LED-Streifen eine erhebliche Wärmemenge erzeugt, muss der Raum in der Nähe des Montagebereichs eine Ableitung ermöglichen.
7. Wenn ein LED-Streifen in einem engen Raum (z. B. einem kleinen Gerüst) montiert wird, muss zum Kühlen unbedingt das Aluminiumprofil-Zubehör verwendet werden.
8. Installieren Sie nicht zwei oder mehr benachbarte LED-Streifen, da in dieser Situation der Abkühlvorgang verhindert wird und die LEDs brennen.
9. Um eine gute Haftung des LED-Streifens zu gewährleisten, reinigen Sie die Montagefläche gründlich.
10. Überprüfen Sie, ob diese Oberfläche für die Montage mit doppelseitigem Klebeband geeignet ist.
11. Installieren Sie den LED-Streifen nicht direkt auf brennbaren Oberflächen (Holz, Kunststoff usw.).

### EINBAUANWEISUNGEN

a. Die Größe des LED-Streifens kann entsprechend der gewünschten Länge und den vorhandenen Markierungen und Schnittschemata angepasst werden (Abb. 1).
b. Kleben Sie die Netzkabel an die auf dem Band angegebene Stelle (Abb. 2).
c. Isolieren Sie die Versorgungsstellen mit einer Schrumpfschlauchhülle (es ist nicht Lieferumfang des LED-Streifens enthalten) (Abb. 3).
d. Die Befestigung des LED-Streifens erfolgt mit Hilfe des Doppelklebebands auf der Rückseite. Achten Sie darauf, das Band nicht zu stark zu verbiegen (> 30°). Drehen Sie das Klebeband auch nicht. Verwenden Sie für die Installation in diesen Situationen das spezielle Anschlusszubehör (Abb. 4).
e. Drücken Sie nur vertikal, bis es klebt, und drücken Sie das Band zur Befestigung mit einem weichen, trockenen und sauberen Tuch (Abb. 5).
f. Aktivieren Sie das Farbtemperaturregelsystem je nach verwendetem Reglertyp und überprüfen Sie die Farbtemperaturänderung auf dem LED-Streifen.

## ES - INSTRUCCIONES DE MONTAJE Y SEGURIDAD

**Lea detenidamente las instrucciones y consérvalos para operaciones de mantenimiento.**

### AVISO!

1. Se recomienda utilizar las fuentes de alimentación LED de voltaje constante de la marca FLASH para la instalación.
2. Recomendamos que la instalación sea realizada por un técnico calificado.
3. Las tiras de LED de estas series solo pueden instalarse en interiores.
4. No instale tiras de LED en áreas húmedas.
5. Tenga cuidado de no pisar las tiras de LED.
6. Como la tira de LED genera una cantidad significativa de calor, el espacio cerca del área de montaje debe permitir que se disipe.
7. Si se monta una tira de LED en un espacio estrecho (por ejemplo, un andamio pequeño), es obligatorio usar el accesorio de tipo perfil de aluminio para enfriar.
8. No instale dos o más tiras de LED adyacentes, ya que en esta situación se evita el proceso de enfriamiento y los LED se queman.
9. Para garantizar una buena adhesión de la tira de LED, limpie a fondo la superficie de montaje.
10. Compruebe que esta superficie es adecuada para el montaje con cinta de doble cara.
11. No instale la tira de LED directamente sobre superficies inflamables (madera, plástico, etc.).

### INSTRUCCIONES DE MONTAJE

a. El tamaño de la tira de LED se puede ajustar de acuerdo con la longitud deseada, de acuerdo con las marcas y esquemas de corte existentes (fig. 1).
b. Pegue los cables de alimentación en el lugar indicado en la cinta (fig. 2).
c. Aísle los puntos de suministro con una funda termocontraíble (no es suministrada con la tira de LED), (fig. 3).
d. La fijación de la tira de LED se realiza con la ayuda de la cinta adhesiva doble en su parte posterior. Tenga cuidado de no doblar la banda en exceso (> 30°). Además, no tuerza la cinta. Utilice los accesorios de conexión especiales para la instalación en estas situaciones (fig. 4).
e. Presione solo verticalmente hasta que se pegue, con un paño suave, seco y limpio al presionar la cinta para fijarla (fig. 5).
f. Active el sistema de control de temperatura de color según el tipo de controlador utilizado y verifique el cambio de temperatura de color en la tira de LED.

## GR - ΟΔΗΓΙΕΣ ΤΟΠΟΘΕΤΗΣΗΣ ΚΑΙ ΑΣΦΑΛΕΙΑΣ

**Διαβάστε τις οδηγίες προσεκτικά και φυλάξτε τις εργασίες συντήρησης.**

### ΠΡΟΣΟΧΗ!

1. Συνιστάται η χρήση των τροφοδοτικών LED σταθερής τάσης της μάρκας FLASH για εγκατάσταση.
2. Σας συνιστούμε να γίνει η εγκατάσταση από εξειδικευμένο τεχνικό.
3. Οι λωρίδες LED σε αυτές τις σειρές μπορούν να εγκατασταθούν μόνο σε εσωτερικούς χώρους.
4. Μην τοποθετείτε ταινίες LED σε υγρές περιοχές.
5. Προσέξτε να μην πατήσετε τις λωρίδες LED.
6. Καθώς η λωρίδα LED παράγει σημαντική ποσότητα θερμότητας, ο χώρος κοντά στην περιοχή στήριξης πρέπει να του επιτρέψει να διαλυθεί.
7. Εάν μια λωρίδα LED είναι τοποθετημένη σε στενό χώρο (π.χ. ένα μικρό ικρίωμα), είναι υποχρεωτική η χρήση εξαρτήματος τύπου προφίλ αλουμινίου για ψύξη.
8. Μην εγκαθιστάτε δύο ή περισσότερες γειτονικές λωρίδες LED, διότι σε αυτήν την περίπτωση η διαδικασία ψύξης εμποδίζεται και τα LED καίγονται.
9. Για να εξασφαλίσετε καλή πρόσφυση της λωρίδας LED, καθαρίστε σχολαστικά την επιφάνεια στερέωσης.
10. Βεβαιωθείτε ότι αυτή η επιφάνεια είναι κατάλληλη για τοποθέτηση με ταινία διπλής όψης.
11. Μην τοποθετείτε τη λωρίδα LED απευθείας σε εύφλεκτες επιφάνειες (ξύλο, πλαστικό κ.λπ.).

### ΟΔΗΓΙΕΣ ΤΟΠΟΘΕΤΗΣΗΣ

a. Το μέγεθος της λωρίδας LED μπορεί να ρυθμιστεί σύμφωνα με το επιθυμητό μήκος, σύμφωνα με τα υπάρχοντα σημάδια και σχήματα κοπής (εικ. 1).
b. Κολλήστε τα καλώδια τροφοδοσίας στη θέση που υποδεικνύεται στην ταινία (εικ. 2).
c. Μονώστε τα σημεία τροφοδοσίας με ένα χιτώνιο συρρίκνωσης θερμότητας (δεν είναι παρέχεται με τη λωρίδα LED) (εικ. 3).
d. Η στερέωση της λωρίδας LED γίνεται με τη βοήθεια της διπλής κολλητικής ταινίας στην πλάτη της. Προσέξτε να μην λυγίσετε υπερβολικά τη ζώνη (> 30°). Επίσης, μην στρίβετε την ταινία. Χρησιμοποιήστε τα ειδικά αξεσουάρ σύνδεσης για εγκατάσταση σε αυτές τις περιπτώσεις (εικ. 4).
e. Πατήστε μόνο κάθετα μέχρι να κολλήσει, χρησιμοποιώντας ένα μαλακό, στεγνό και καθαρό πανί όταν πιέζετε την ταινία για στερέωση (εικ. 5).
f. Ενεργοποιήστε το σύστημα ελέγχου θερμοκρασίας χρώματος ανάλογα με τον τύπο του ελεγκτή που χρησιμοποιείται και ελέγξτε την αλλαγή θερμοκρασίας χρώματος στη λωρίδα LED.

## RU - ИНСТРУКЦИЯ ПО МОНТАЖУ И БЕЗОПАСНОСТИ

**Прочитайте внимательно инструкцию и сохраните ее для операций по уходу.**

### ВНИМАНИЕ!

1. Для установки рекомендуется использовать светодиодные источники постоянного напряжения марки FLASH.
2. Мы рекомендуем выполнять установку квалифицированным специалистом.
3. Светодиодные полосы в этих сериях могут быть установлены только в помещении.
4. Не устанавливайте светодиодные ленты во влажных помещениях.
5. Будьте осторожны, чтобы не наступить на светодиодные ленты.
6. Поскольку светодиодная лента выделяет значительное количество тепла, пространство возле места установки должно позволять ей рассеиваться.
7. Если светодиодная лента монтируется в узком пространстве (например, на небольшом помосте), для охлаждения обязательно используйте аксессуар типа алюминиевого профиля.
8. Не устанавливайте две или более соседних светодиодных ленты, потому что в этом случае процесс охлаждения предотвращается, и светодиоды горят.
9. Чтобы обеспечить хорошую адгезию светодиодной ленты, тщательно очистите монтажную поверхность.
10. Убедитесь, что эта поверхность подходит для монтажа с помощью двусторонней ленты.
11. Не устанавливайте светодиодную ленту непосредственно на легковоспламеняющиеся поверхности (дерево, пластик и т. Д.).

### ИНСТРУКЦИЯ ПО МОНТАЖУ

a. Размер светодиодной ленты можно регулировать в соответствии с желаемой длиной, в соответствии с существующей маркировкой и схемой резки (рис. 1).
b. Приклейте шнуры питания к месту, указанному на ленте (рис. 2).
c. Изолируйте точки подачи термоусадочной трубкой (это не поставляются вместе со светодиодной лентой), (рис. 3).
d. Фиксация светодиодной ленты осуществляется с помощью двойной клейкой ленты на ее тыльной стороне. Будьте осторожны, чтобы не согнуть ленту слишком сильно (> 30°). Также не скручивайте ленту. Используйте специальные аксессуары для подключения в таких ситуациях (рис. 4).
e. Нажимайте ленту для фиксации только вертикально, пока она не приклеится, используя мягкую, сухую и чистую ткань (рис. 5).
f. Активируйте систему контроля цветовой температуры в зависимости от типа используемого контроллера и проверьте изменение цветовой температуры на светодиодной полосе.

## HU - FELSZERELÉSI ÉS BIZTONSÁGI UTASÍTÁSOK

**Olvassa el figyelmesen az utasításokat, és őrizze meg azokat a fenntartási műveletekért.**

### FIGYELEM!

1. A telepítéshez ajánlott a FLASH márkájú állandó feszültségű LED tápegységek használata.
2. Javasoljuk, hogy a telepítést szakképzett szakember végezze el.
3. Az ezen sorozatban szereplő LED-csíkok csak beltérben szerelhetők be.
4. Ne telepítsen LED-csíkokat nedves helyre.
5. Vigyázzon, ne lépjen a LED-csíkokra.
6. Mivel a LED-szalag jelentős mennyiségű hőt termel, a rögzítési terület közelében lévő térnek lehetővé kell tennie annak szétesését.
7. Ha egy LED-csíkot szűk helyre (pl. Kis állványra) szerelnek fel, a hűtéshez kötelező az alumínium profil típusú kiegészítő használata.
8. Ne telepítsen két vagy több szomszédos LED-csíkot, mert ebben a helyzetben a hűtési folyamat megakadályozható, és a LED-ek égnek.
9. A LED-szalag jó tapadásának biztosítása érdekében alaposan tisztítsa meg a szerelési felületet.
10. Ellenőrizze, hogy ez a felület alkalmas-e kétoldalas szalaggal történő felszerelésre.
11. Ne szerelje a LED-csíkot közvetlenül gyúlékony felületekre (fa, műanyag stb.).

### FELSZERELÉSI UTASíTÁS

a. A LED csík mérete a kívánt hosszúságnak megfelelően állítható be a meglévő jelölések és vágási rajzok szerint (1. ábra).
b. Ragasztja a tápkábelt a szalagon jelzett helyre (2. ábra).
c. Szigetelje a tápfeszültséget hőre zsugorodó hüvellyel (nem az a LED-es szalaggal együtt) (3. ábra).
d. A LED-szalag rögzítését a hátoldalán található kettős ragasztószalag segítségével végezzük. Vigyázzon, ne hajlítsa meg a szalagot túlzottan (> 30°). Ezenkívül ne csavarja el a szalagot. Ilyen helyzetekben használja a speciális csatlakozási kellékeket (4. ábra).
e. Csak függőlegesen nyomja meg, amíg nem tapad, puha, száraz és tiszta ruhával, amikor a szalagot rögzítésre nyomja (5. ábra).
f. A használt hőszabályozó típusától függően aktiválja a színhőmérséklet-szabályozó rendszert, és ellenőrizze a színhőmérséklet változását a LED-csíkon.

## BG - ИНСТРУКЦИИ ЗА МОНТАЖ И БЕЗОПАСНОСТ

**Прочетете внимателно инструкциите и ги запазете за операциите по поддръжката.**

### ВНИМАНИЕ!

1. Препоръчва се да използвате светодиодни захранващи устройства с постоянно напрежение на марката FLASH за монтаж.
2. Препоръчваме инсталацията да се извърши от квалифициран техник.
3. LED лентите от тези серии могат да бъдат монтирани само на закрито.
4. Не монтирайте LED ленти във влажни помещения.
5. Внимавайте да не стъпвате върху LED лентите.
6. Тъй като LED лентата генерира значително количество топлина, пространството в близост до зоната за монтаж трябва да й позволи да се разсейва.
7. Ако LED лента е монтирана в тясно пространство (например малко скеле), задължително се използва аксесоарът от алуминиев профил за охлаждане.
8. Не монтирайте две или повече съседни LED ленти, тъй като в тази ситуация процесът на охлаждане се предотвратява и светодиодите изгарят.
9. За да осигурите добро сцепление на LED лентата, почистете старателно монтажната повърхност.
10. Проверете дали тази повърхност е подходяща за монтаж с двустранна лента.
11. Не поставяйте LED лентата директно върху запалими повърхности (дърво, пластмаса и др.).

### ИНСТРУКЦИИ ЗА МОНТАЖ

a. Размерът на LED лентата може да се регулира според желаната дължина, според съществуващите маркировки и схеми на рязане (фиг. 1).
b. Залепете захранващите кабели на мястото, посочено на лентата (фиг. 2).
c. Изолирайте захранващите точки с термосвиваема втулка (не снабдена със светодиодната лента), (фиг. 3).
d. Фиксирането на LED лентата се извършва с помощта на двойната лепяща лента на гърба му. Внимавайте да не огънете лентата прекомерно (> 30°). Също така, не усуквайте лентата. Използвайте специалните аксесоари за свързване за инсталиране в тези ситуации (фиг. 4).
e. Натискайте само вертикално, докато се залепи, като използвате мека, суха и чиста кърпа, когато натискате лентата за фиксиране (фиг. 5).
f. Активирайте системата за регулиране на температурата на цветовете в зависимост от вида на използвания контролер и проверете промяната на температурата на цвета на LED лентата.

## CZ - NÁVODY MONTÁŽE A BEZPEČNOSTI

**Pozorně přečtěte si a dodržte operací údržby.**

### POZOR!

1. K instalaci se doporučuje použít zdroje napájení LED s konstantním napětím značky FLASH.
2. Doporučujeme, aby instalaci provedl kvalifikovaný technik.
3. LED pásky v těchto sériích lze instalovat pouze uvnitř.
4. Neinstalujte LED pásky ve vlhkých oblastech.
5. Dávejte pozor, abyste nestoupali na LED pásky.
6. Protože pásek LED vytváří značné množství tepla, musí prostor v blízkosti montážní oblasti umožnit jeho rozptylování.
7. Pokud je pásek LED namontován v úzkém prostoru (např. Malé lešení), je pro chlazení nutné použít příslušenství typu hliníkového profilu.
8. Neinstalujte dva nebo více sousedních LED pásů, protože v této situaci je zabráněno procesu chlazení a LED diody hoří.
9. Pro zajištění dobré přilnavosti LED pásky důkladně očistěte montážní povrch.
10. Zkontrolujte, zda je tento povrch vhodný pro montáž pomocí oboustranné pásky.
11. Neinstalujte LED pásek přímo na hořlavé povrchy (dřevo, plast atd.).

### MONTAŽNÍ NÁVODY

a. Velikost LED pásky může být nastavena podle požadované délky, podle stávajících značek a schémat řezání (obr. 1).
b. Připojte napájecí šňůry na místo vyznačené na pásku (obr. 2).
c. Izolovejte napájecí body tepelně smrštitelnou manžetou (to není dodává se s pásem LED) (obr. 3).
d. Upevnění proužku LED se provádí pomocí dvojité lepicí pásky na jeho zadní straně. Dávejte pozor, abyste pás nadměrně neohnuli (> 30°). Pásku také neotáčejte. V těchto situacích použijte speciální připojovací příslušenství (obr. 4).
e. Tiskněte pouze svisle, dokud se nepřilepí, měkkým, suchým a čistým hadříkem při stisknutí pásky pro upevnění (obr. 5).
f. Aktivujte systém regulace teploty barev v závislosti na použitém typu ovladače a zkontrolujte změnu teploty barev na pásce LED.

## SK - NÁVODY MONTÁŽE A BEZPEČNOSTI

**Pozorne prečítajte si a dodržte operácií údržby.**

### POZOR!

1. Na inštaláciu sa odporúča používať zdroje LED s konštantným napätím značky FLASH.
2. Odporúčame, aby inštaláciu vykonal kvalifikovaný technik.
3. LED pásky v týchto sériách je možné inštalovať iba vo vnútri.
4. Neinštalujte prúžky LED vo vlhkých priestoroch.
5. Dajte pozor, aby ste nestúpili na LED pásy.
6. Pretože pás LED vytvára značné množstvo tepla, priestor v blízkosti montážnej oblasti musí umožniť jeho rozptyl.
7. Ak je pásik LED namontovaný v úzkom priestore (napr. Malé lešenie), na chladenie sa musí používať príslušenstvo typu hliníkového profilu.
8. Neinštalujte dva alebo viac susediacich pásikov LED, pretože v tejto situácii je zabránené procesu chladenia a LED diódy horia.
9. Na zabezpečenie dobrej priľnavosti pásika LED dôkladne očistite montážnu plochu.
10. Skontrolujte, či je tento povrch vhodný na montáž pomocou obojstrannej pásky.
11. Neinštalujte pás LED priamo na horľavé povrchy (drevo, plast atď.).

### MONTÁŽNE NÁVODY

a. Veľkosť pásika LED sa dá nastaviť podľa požadovanej dĺžky podľa existujúcich značiek a schém rezania (obr. 1).
b. Napájacie káble prilepte na miesto vyznačené na páske (obr. 2).
c. Izolujte napájacie body tepelne zmrštiteľnou objímkou (nie je dodáva sa s pásikom LED) (obr. 3).
d. Prúžok sa upevní pomocou LED diód pomocou dvojitej lepiacej pásky na chrbte. Dajte pozor, aby ste pás nadmerne neohýbali (> 30°). Pásku tiež neotáčajte. V takýchto situáciách použite špeciálne pripojovacie príslušenstvo (obr. 4).
e. Pri stlačení pásky na fixáciu stlačte jemne, sucho a čisto handričku, a to bez toho, aby ste sa dotkli LED (fig. 5).
f. Aktivujte systém regulácie teploty farieb v závislosti od typu použitého ovládača a skontrolujte zmenu teploty farieb na páse LED.

## PL - INSTRUKCJA BEZPIECZNEGO MONTAŻU

**Przeczytaj uważnie instrukcję i zachowaj ją w celu wykonywania operacji konserwacyjnych.**

### UWAGA!

1. Do instalacji zaleca się stosowanie zasilaczy LED o stałym napięciu marki FLASH.
2. Zalecamy, aby instalację przeprowadził wykwalifikowany technik.
3. Taśmy LED z tej serii można instalować tylko w pomieszczeniach.
4. Nie instaluj pasków LED w mokrych miejscach.
5. Uważaj, aby nie nadepnąć na paski LED.
6. Ponieważ pasek LED generuje znaczną ilość ciepła, przestrzeń w pobliżu miejsca montażu musi pozwalać na jego rozproszenie.
7. Jeśli pasek LED jest zamontowany w wąskiej przestrzeni (np. Małym rusztowaniu), obowiązkowe jest użycie akcesorium typu profilu aluminiowego do chłodzenia.
8. Nie instaluj dwóch lub więcej sąsiadujących pasków LED, ponieważ w tej sytuacji proces chłodzenia nie jest możliwy, a diody LED palą się.
9. Aby zapewnić dobrą przyczepność paska LED, dokładnie wyczyść powierzchnię montażową.
10. Sprawdź, czy ta powierzchnia nadaje się do montażu za pomocą taśmy dwustronnej.
11. Nie instaluj paska LED bezpośrednio na łatwopalnych powierzchniach (drewno, plastik itp.).

### INSTRUKCJA MONTAŻU

a. Rozmiar paska LED można regulować zgodnie z żądaną długością, zgodnie z istniejącymi oznaczeniami i schematami cięcia (rys. 1).
b. Przyklej kable zasilające w miejscu wskazanym na taśmie (rys. 2).
c. Zaizoluj punkty zasilania tuleją termokurczliwą (nie jest dostarczaną z paskiem LED), (rys. 3).
d. Mocowanie paska LED odbywa się za pomocą podwójnej taśmy samoprzylepnej z tyłu. Uważaj, aby nie zgiąć nadmiernie paska (> 30°). Nie przekręcaj taśmy. W takich sytuacjach należy użyć specjalnych akcesoriów połączeniowych (rys. 4).
e. Naciskaj tylko pionowo, aż się zablokuje, używając miękkiej, suchej i czystej szmatki podczas naciskania taśmy do mocowania (rys. 5).
f. Aktywuj system kontroli temperatury barwowej w zależności od rodzaju używanego kontrolera i sprawdź zmianę temperatury barwowej na pasku LED.

## SRB - УПУТСТВА ЗА МОНТАЖУ И СИГУРНОСТ

**Пажљиво прочитајте упутства и сачувајте их ради одржавања.**

### ПАЖЊА!

1. Препоручује се да се за инсталацију користе FLASH LED извори сталног напона.
2. Препоручујемо да инсталацију изведе квалификовани техничар.
3. LED траке из ове серије могу се постављати само у затвореном простору.
4. Не постављајте LED траке на влажним местима.
5. Пазите да не ступите на LED траке.
6. Како LED трака ствара значајну количину топлоте, простор у близини подручја уградње мора јој дозволити да се расипа.
7. Ако се LED трака монтира у уском простору (нпр. Мали скеле), обавезна је употреба додатне опреме од алуминијумског профила за хлађење.
8. Не постављајте две или више суседних LED трака, јер је у том случају процес хлађења спречен и LED диоде гори.
9. Да бисте осигурали добро пријањање LED траке, темељно очистите монтажну површину.
10. Проверите да ли је ова површина погодна за уградњу двостраном траком.
11. Немојте постављати LED траку директно на запаљиве површине (дрво, пластика итд.).

### УПУТСТВА ЗА МОНТАЖУ

a. Величина LED траке може се подесити у складу са жељеном дужином, у складу са постојећим ознакама и схемама сечења (сл. 1).
b. Лепите каблове за напајање на место назначено на траци (сл. 2).
c. Изолирајте доводне тачке топлотом стезном рукавом (није испоручује се са LED траком), (сл. 3).
d. Учвршћивање LED траке врши се двоструком лепљивом траком на задњој страни. Пазите да не савијате бенд превише (> 30°). Такође, не окрећите траку. За постављање у тим ситуацијама користите специјални прикључни прибор (сл. 4).
e. Притисните само вертикално док се не залепе, користећи меку, суву и чисту крпу када притиснете траку за причвршћивање (сл. 5).
f. Активирајте систем контроле температуре у боји у зависности од врсте регулатора који се користи и проверите промену температуре боје на LED траци.

## MK - УПАТСТВА ЗА МОНТАЖА И БЕЗБЕДНОСТ

**Прочитајте ги упатствата внимателно и зачувајте ги за понатамошни операции за одржување.**

### ВНИМАНИЕ!

1. Се препорачува да се користат напојувања со LED напон со постојан напон LED за инсталирање.
2. Препорачуваме инсталацијата да ја изврши квалификуван техничар.
3. LED лентите во овие серии можат да се инсталираат само во затворено.
4. Не поставувајте LED ленти во влажни места.
5. Бидете внимателни да не стапнувате на LED лентите.
6. Бидејќи LED лентата создава значителна количина на топлина, просторот во близина на подрачјето за монтирање мора да му овозможи да се распадне.
7. Ако LED лента е поставена во тесен простор (на пр. Мал скеле), задолжително е да се користи додаток од типот на алуминиумски профил за ладење.
8. Не инсталирајте две или повеќе соседни LED ленти, затоа што во оваа ситуација процесот на ладење е спречен и LED-то се палат.
9. За да обезбедите добра лепење на LED лентата, темелно исчистете ја површината за монтирање.
10. Проверете дали оваа површина е погодна за монтирање со двострана лента.
11. Не поставувајте ја LED лентата директно на запаливи површини (дрво, пластика, итн.).

### УПАТСТВА ЗА МОНТАЖА

a. Големината на LED лентата може да се прилагоди според саканата должина, според постојните ознаки и шеми за сечење (слика 1).
b. Лепете ги каблите за напојување на местото што е прикажано на лентата (слика 2).
c. Изолирајте ги точките за напојување со ракав за смалување на топлина (не е испорачано со LED лентата), (слика 3).
d. Поправањето на LED лентата се врши со помош на двојната леплива лента на грбот. Бидете внимателни да не ја свиткате лентата прекумерно (> 30°). Исто така, не извртувајте ја лентата. Користете ги специјалните додатоци за поврзување за инсталација во овие ситуации (слика 4).
e. Притиснете само вертикално сѐ додека не се залепат, користете мека, сува, чиста крпа при притискање на лентата за фиксирање (слика 5).
f. Активирајте го системот за контрола на температурата на бојата во зависност од видот на користениот контролер и проверете ја промената на температурата на бојата на LED-лентата.

## SLO - NAVODILA ZA MONTAŽO IN VARNO UPORABO

**Pozorno preberite navodila in jih shranite za vzdrževalna dela.**

### POZOR!

1. Priporočamo, da za namestitev uporabite napetostne LED napajalnike s konstantno napetostjo znamke FLASH.
2. Priporočamo, da namestitev izvede kvalificiran strokovnjak.
3. LED trakove v teh serijah lahko namestite samo v zaprtih prostorih.
4. Ne nameščajte LED trakov na vlažnih območjih.
5. Pazite, da ne stopite na LED trakove.
6. Ker LED trak ustvarja znatno količino toplote, mu mora prostor v bližini prostora za pritrditev omogočiti, da se razprši.
7. Če je LED trak nameščen v ozkem prostoru (npr. Majhen oder), je za hlajenje potrebna dodatna oprema iz aluminijastega profila.
8. Ne namestite dveh ali več sosednjih LED trakov, ker je v tem primeru proces hlajenja preprečen in LED diode gorijo.
9. Da bi zagotovili dober oprijem LED traku, temeljito očistite montažno površino.
10. Preverite, ali je ta površina primerna za pritrditev z dvostranskim trakom.
11. Ne nameščajte LED traku neposredno na vnetljive površine (les, plastika itd.).

### NAVODILA ZA MONTAŽO

a. Velikost LED traku lahko prilagodite glede na želeno dolžino glede na obstoječe oznake in sheme rezanja (slika 1).
b. Nalepite napajalne kable na mesto, navedeno na traku (slika 2).
c. Dovodne točke izolirajte s toplotno skrčljivo pušo (ni priloženo LED traku), (slika 3).
d. Pritrditev LED traku se izvede s pomočjo dvojnega lepilnega traku na hrbtni strani. Pazite, da traku ne upognete pretirano (> 30°). Prav tako ne zavijte traku. Za namestitev v teh situacijah uporabite poseben priključni pribor (slika 4).
e. Pritiskajte le navpično, dokler se ne lepi, pri pritiskanju traku za pritrditev uporabite mehko, suho, čisto krpo (slika 5).
f. Aktivirajte sistem za nadzor barvne temperature glede na vrsto uporabljenega regulatorja in preverite spremembo barve barve na LED traku.

## HR - UPUTE ZA MONTAŽU I SIGURNOST

**Pažljivo pročitajte upute i sačuvajte ih radi održavanja.**

### OPREZ!

1. Preporučuje se upotreba LED svjetiljki s konstantnim naponom marke FLASH.
2. Preporučujemo da instalaciju izvodi kvalificirani tehničar.
3. LED trake u ovim serijama mogu se postavljati samo u zatvorenom prostoru.
4. Ne postavljajte LED trake na vlažnim mjestima.
5. Pazite da ne naletite na LED trake.
6. Kako LED traka stvara značajnu količinu topline, prostor u blizini područja ugradnje mora joj omogućiti da se rasipa.
7. Ako je LED traka montirana u uskom prostoru (npr. Mali skele), za hlađenje je potrebno koristiti dodatni aluminijski profil.
8. Ne postavljajte dvije ili više susjednih LED traka, jer je u tom slučaju proces hlađenja spriječen i LED diode izgaraju.
9. Da biste osigurali dobro prianjanje LED trake, temeljito očistite montažnu površinu.
10. Provjerite je li ta površina prikladna za ugradnju dvostranom trakom.
11. Ne postavljajte LED traku izravno na zapaljive površine (drvo, plastika itd.).

### UPUTE ZA MONTAŽU

a. Veličina LED trake može se prilagoditi željenoj duljini, u skladu s postojećim oznakama i shemama rezanja (slika 1).
b. Zalijepite kabele za napajanje na mjesto naznačeno na vrpci (slika 2).
c. Točke napajanja osigurajte termički skupljom čahuru (nije isporučuje se sa LED trakom), (slika 3).
d. Učvršćivanje trake s LED-ima vrši se pomoću dvostruke ljepljive trake na stražnjoj strani. Pazite da pojas ne savijete pretjerano (> 30°). Također, nemojte uvijati vrpcu. Za postavljanje u tim situacijama koristite specijalni priključni pribor (slika 4).
e. Pritisnite samo okomito dok se ne zalijepe, koristeći meku, suhu i čistu krpu kad pritisnete vrpcu za učvršćivanje (slika 5).
f. Aktivirajte sustav kontrole temperature u boji, ovisno o vrsti korištenog kontrolera i provjerite promjenu temperature boje na LED traci.

## AL - INSTRUKSION MONTIMI DHE SIGURIMI

**Lexoni instruksionin me kujdes dhe ruajeni per operacionet e mirembajtjes.**

### KUJDES!

1. Rekomandohet të përdorni furnizimin me energji elektrike të tensionit LED të markës FLASH për instalim.
2. Ne rekomandojmë që instalimi të kryhet nga një teknik i kualifikuar.
3. Shiritat LED në këto seri mund të instalohen vetëm brenda.
4. Mos instaloni shirita LED në zona me lagështi.
5. Kini kujdes që të mos futni shiritat LED.
6. Ndërsa shiriti LED gjeneron një sasi të konsiderueshme nxehtësie, hapësira pranë zonës së montimit duhet të lejojë që ajo të shpërndahet.
7. Nëse një shirit LED është montuar në një hapësirë të ngushtë (p.sh. një skele e vogël), është e detyrueshme të përdorni pajisje shtesë të tipit të profileve të aluminit për ftohje.
8. Mos instaloni dy ose më shumë shirita LED ngjitur, sepse në këtë situatë procesi i ftohjes parandalohet dhe LED-et digjen.
9. Për të siguruar ngjitjen e mirë të shiritit LED, pastroni plotësisht sipërfaqen e montimit.
10. Kontrolloni që kjo sipërfaqe të jetë e përshtatshme për montim me shirit të dyanshëm.
11. Mos e vendosni shiritin LED drejtpërdrejt në sipërfaqe të ndezshme (dru, plastik, etj.).

### INSTRUKSIONET E MONTIMIT

a. Madhësia e shiritit LED mund të rregullohet sipas gjatësisë së dëshiruar, sipas shenjave ekzistuese dhe skemave të prerjes (fig. 1).
b. Ngjitni litarët e rrymës në vendin e treguar në shirit (fig. 2).
c. Izoloni pikat e furnizimit me një mëngë të nxehtësisë (nuk eshte furnizuar me shiritin LED), (fig. 3).
d. Fiksimi i shiritit LED bëhet me ndihmën e shiritit ngjitës të dyfishtë në anën e pasme të tij. Kini kujdes që të mos e përkulni bandën në mënyrë të tepruar (> 30 °). Gjithashtu, mos e ktheni shiritin. Përdorni pajisje shtesë për lidhje për instalim në këto situata (fig. 4).
e. Shtypni vetëm vertikalisht derisa të ngjitet, duke përdorur një leckë të butë, të thatë dhe të pastër kur shtypni shiritin për fiksim (fig. 5).
f. Aktivizoni sistemin e kontrollit të temperaturës së ngjyrave në varësi të llojit të kontrolluesit të përdorur dhe kontrolloni ndryshimin e temperaturës së ngjyrës në shiritin LED.

# XSTRIP TUNING WHITE IP20

Art. ST56020TWCRI90

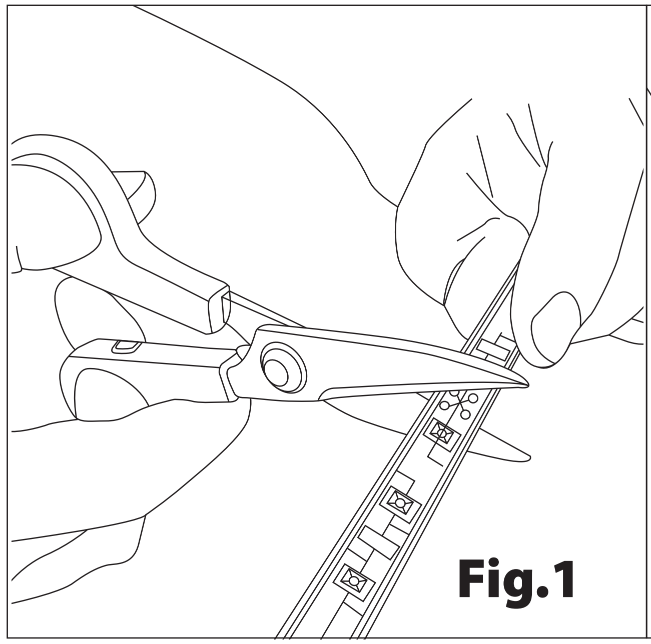

Fig.1

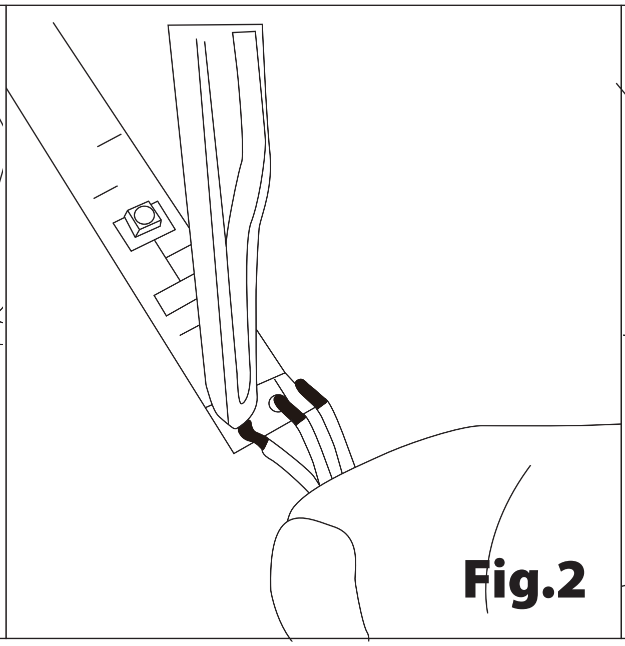

Fig.2

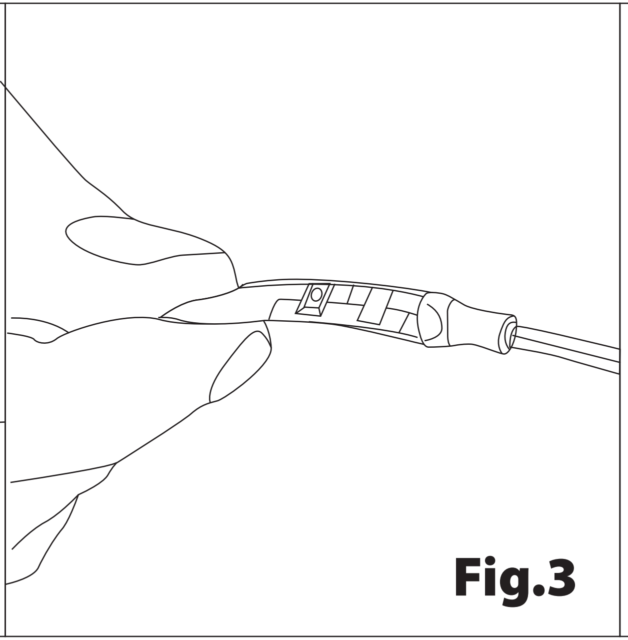

Fig.3

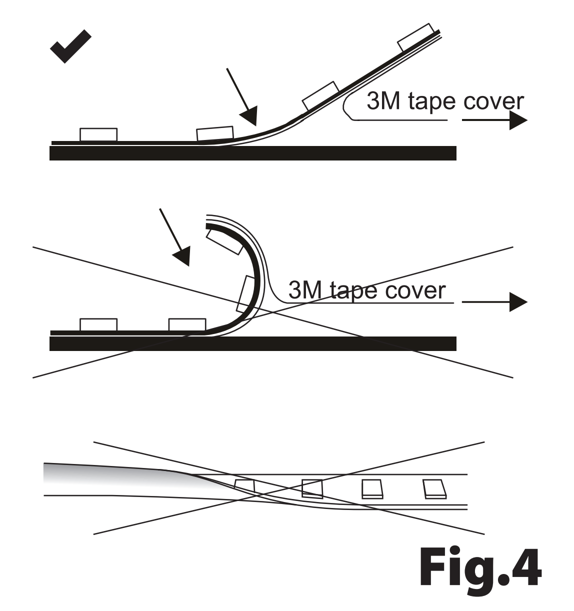
3M tape cover
3M tape cover

Fig.4

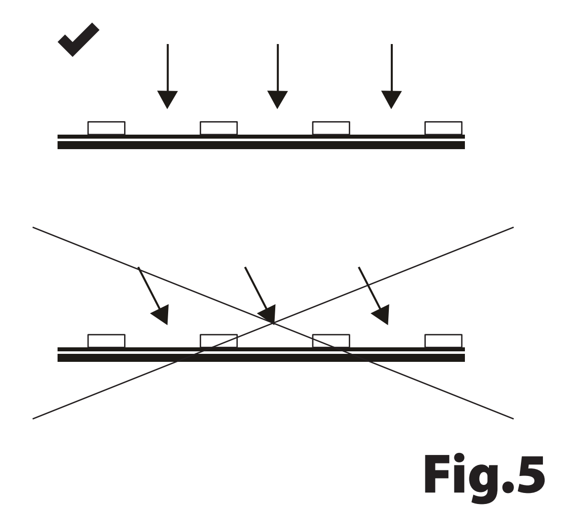

Fig.5

## TECHNICAL FEATURES

| Code | Type of LED | Power/m P(W/m) | Input voltage (V) | Color temperature of LED (K) | LED angle view (°) | Working temperature (°C) | Dimensions LxWxH (mm) | Energy efficiency class |
|---|---|---|---|---|---|---|---|---|
| **ST56020TWCRI90** | SMD 5025 2:1 | 10W | 24V DC | 3000-6500K | 120° | -20 ÷ +60 °C | 5000x10x2 mm | E |

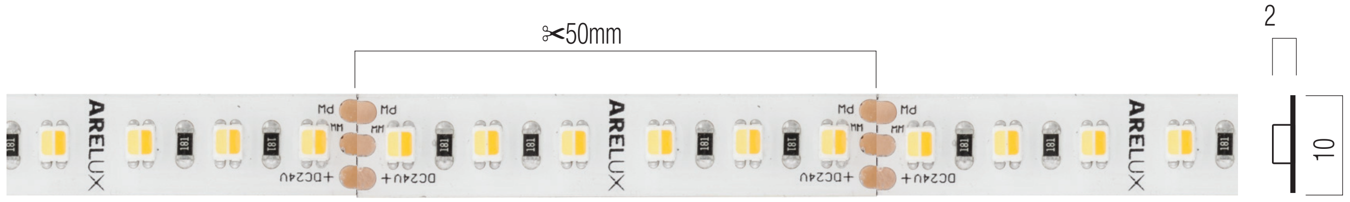
✂50mm
2
10
ARELUX
+DC24V

## WIRING DIAGRAMS - RGB/RGW

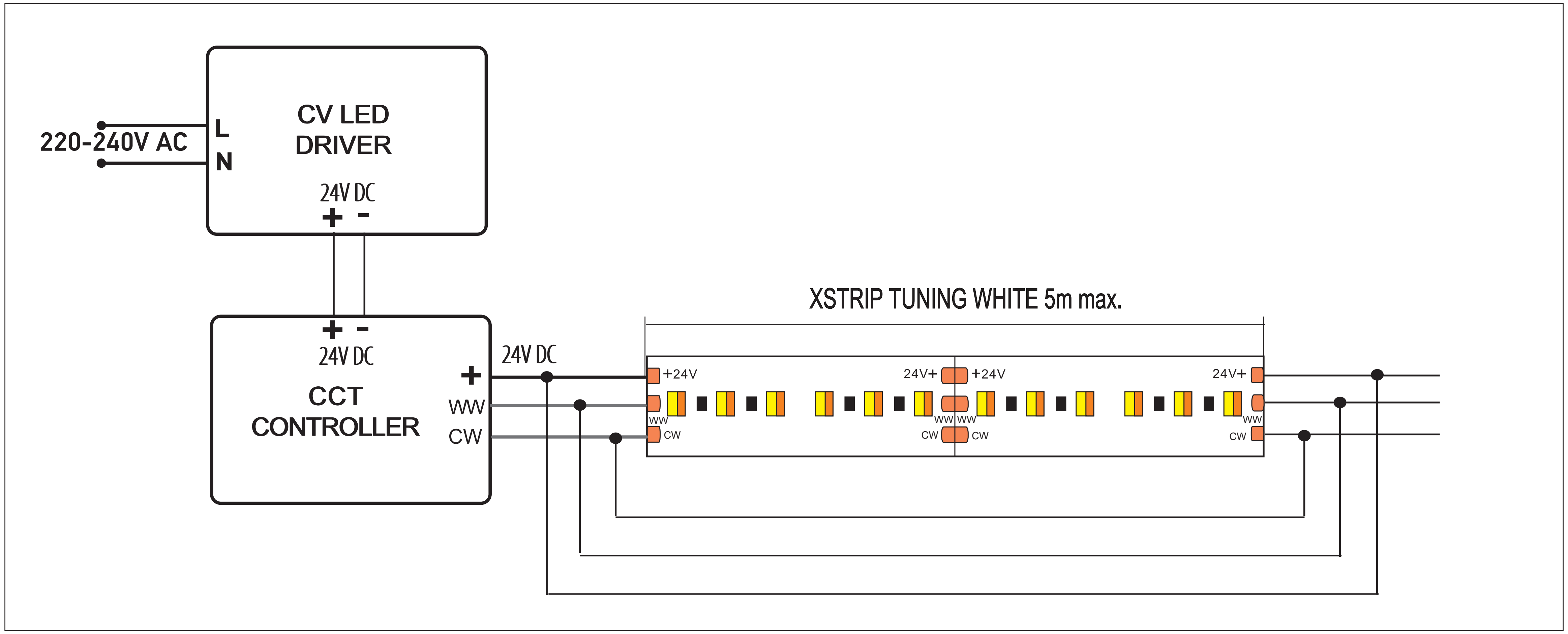
220-240V AC
L
N
CV LED DRIVER
24V DC
+ -
+ -
24V DC
CCT CONTROLLER
+
WW
CW
24V DC
XSTRIP TUNING WHITE 5m max.
+24V
24V+
+24V
24V+
WW
CW

**Standards:** EN 60598-1:2015, EN 60598-2-21:2015, EN 62493:2015, EN 62471:2008, EN 62031:2008 + A2:2015, EN 60529:1992 + A2:2013, EN 55015:2013 + A1:2015, EN 61000-3-2:2014, EN 61000-3-3:2013, EN 61547:2009.

Importator: Arelux S.R.L., str. Al. Tolstoi, nr. 12, Bacău - 600093, ROMANIA.
Tel: +40 0234 514 492 / 546 620. Fax: +40 0234 546 677.

www.arelux.ro

# OPEN SIZE 420x297mm

# CLOSED SIZE 105x148,5mm

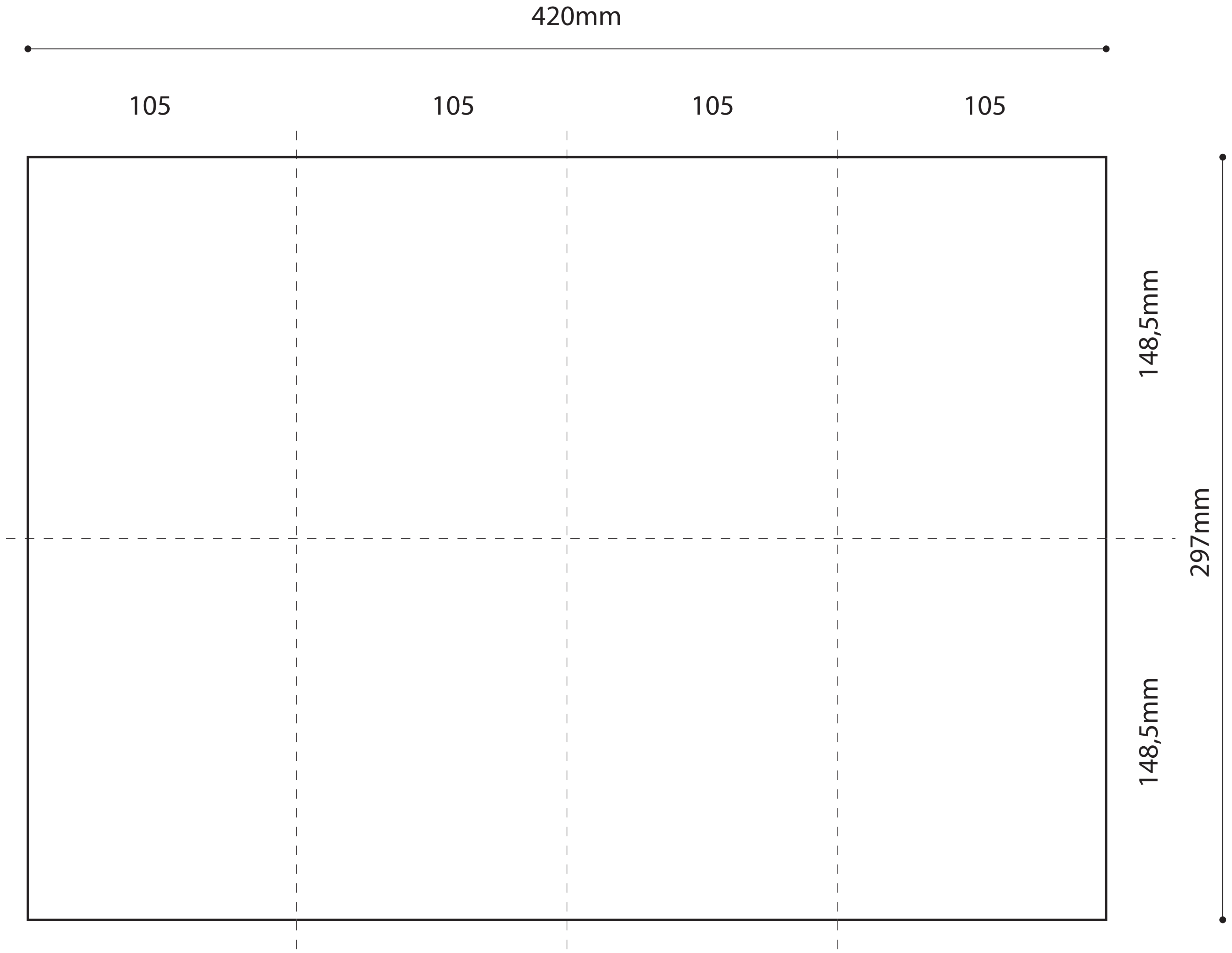
420mm
105
105
105
105
148,5mm
297mm
148,5mm

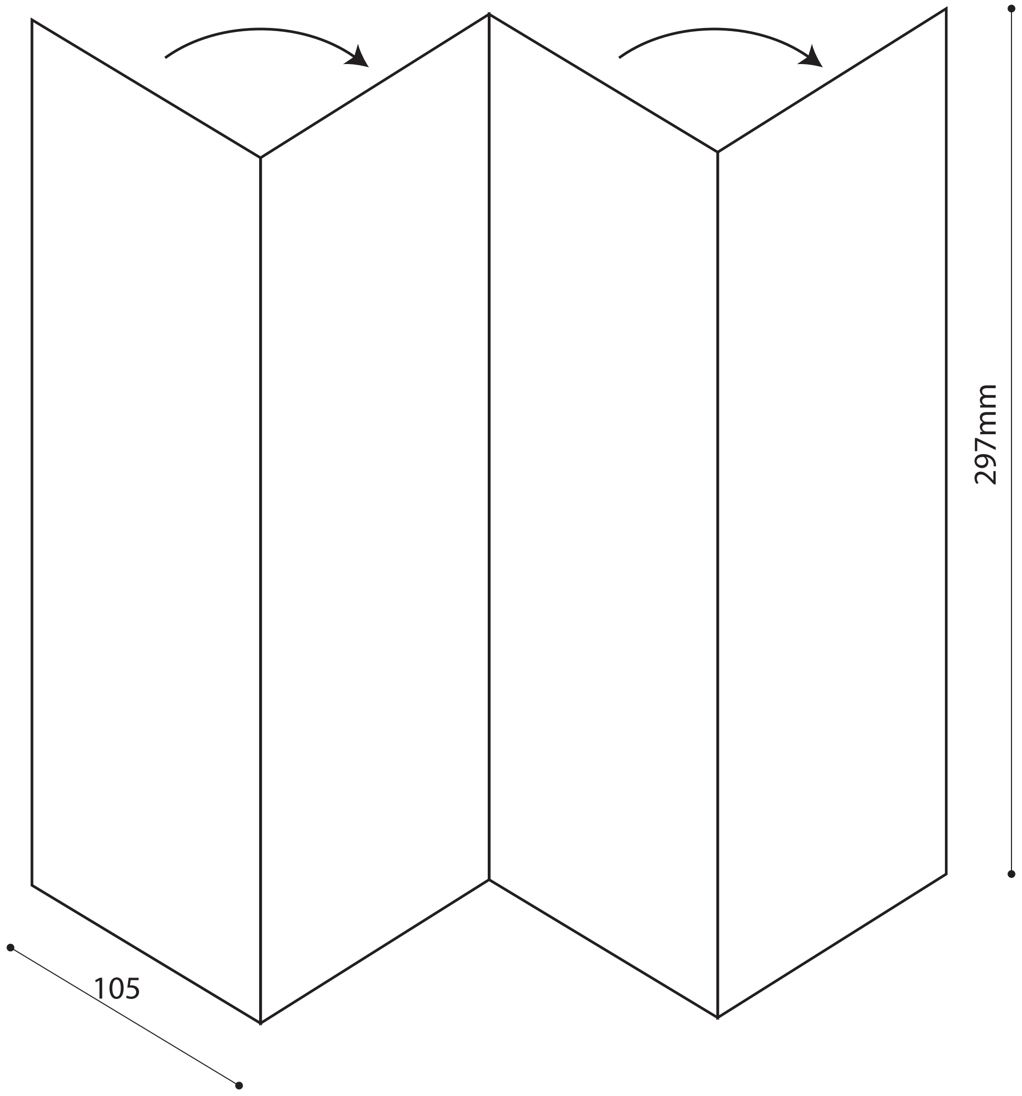

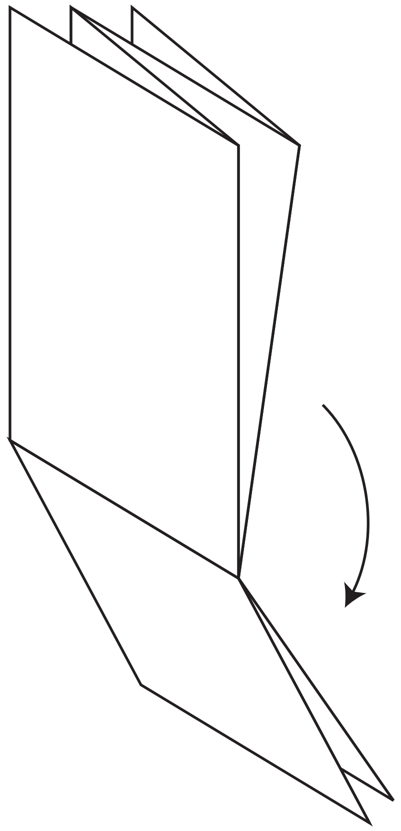

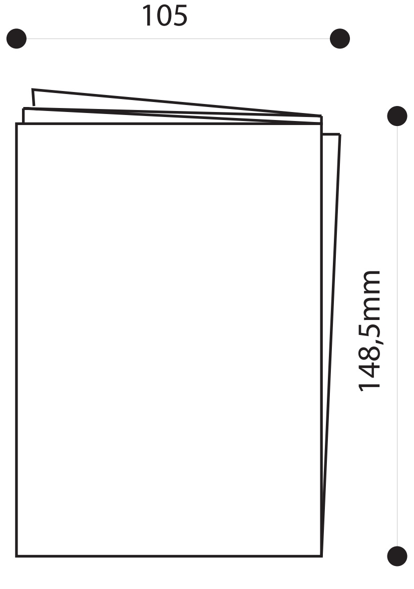

PRINT: 1 color (black) front and back side)